HOMELIGHT

Erik Dahlbergsgatan 41-43 115 34 Stockholm Tel 08-660 52 40
info@homelight.se www.homelight.se

Produktspecifikation

Tolomeo mini stomme

Artnr: tolomeo_mini_stomme

Stommen kombineras med en bordsfot eller något av de alternativa fästen som finns för bord eller vägg.

Klassikern Tolomeo är formgiven av Michele De Lucchi och Giancarlo Fassina och har fått italienska designutmärkelsen Compasso d'Oro 1989. Armar och huvud är av aluminium som är blanklackad vit eller anodiserad, matt i övriga färger. Leder och fästen är i blank aluminium. Den lättmanövrerade designen bygger på ett fjäderbalanserat system.

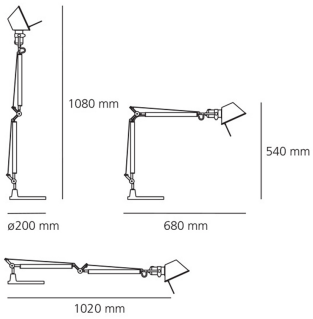

Färg:	Aluminium, Svart, Vit
Material:	Aluminium, Stål
Vinklingsbar:	Ja
Effekt (W):	77 (halogen)
Sockel:	E27
Ljuskälla ingår:	Nej
Spänning in (V):	230
Skyddsklass:	II