HOMELIGHT

Erik Dahlbergsgatan 41-43 115 34 Stockholm Tel 08-660 52 40
info@homelight.se www.homelight.se

**Produktspecifikation**

# PH 3-2½ Vägg svart

Artnr: 5743145421

PH 3-2½ Vägg är designad utifrån det klassiska reflekterande flerskärmssystemet som är så typiskt för PH, och som sprider ljuset väl och på ett icke bländande sätt. PH 3-2½ Vägg ger en huvudsakligen nedåtriktad belysning.

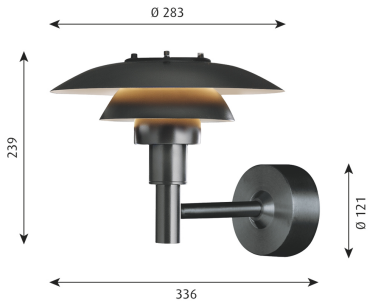


| | |
|---|---|
| Diameter (mm): | 283 |
| Höjd (mm): | 239 |
| Längd (mm): | 336 |
| Färg: | Svart |
| Material: | Aluminium, Rostfritt stål |
| Effekt (W): | 1x60 |
| Sockel: | E27 |
| Ljuskälla ingår: | Nej |
| Kapslingsklass: | IP44 |
| Skyddsklass: | I |