HOMELIGHT

Erik Dahlbergsgatan 41-43 115 34 Stockholm Tel 08-660 52 40
info@homelight.se www.homelight.se

Produktspecifikation

48V Skena utanpåliggande 3m vit

Artnr: Q617001

48V utanpåliggande lågvoltsskena används för installationer där det av olika anledningar inte går att fälla in skenan. Den utanpåliggande 48V-skenan är med sina minimala mått en diskret och snygg lösning med samma flexibilitet som skensystem erbjuder. Spåret kan döljas med en täckprofil efter att installationen är klar.

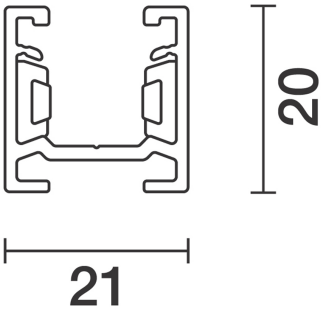

Bredd (mm):	21
Höjd (mm):	20
Längd (mm):	3000
Färg:	Vit
Material:	Aluminium
Montagesätt:	Utanpåliggande
Spänning in (V):	48
Kapslingsklass:	IP20
Skyddsklass:	III