Puck golv

HOMELIGHT

Design
Åke Hultgren

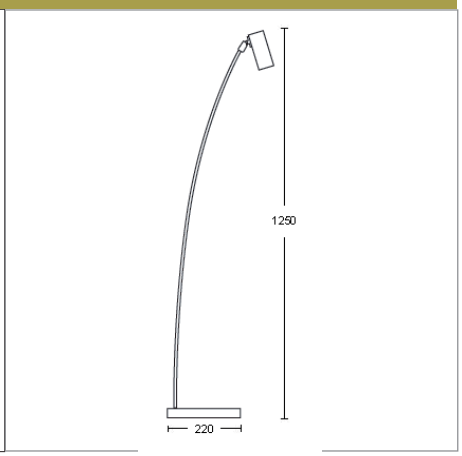

Höjd 1250 mm
Diam. fotplatta 220 mm

Ljuskälla
1x20W/12V halogen
B15d

Färg/Yta
Mässing, krom, vit eller grålackerad

Kapslingsklass
Klass III IP20 12V

2,5 m kabel med plug-in transformator.
Ljuskälla ingår

Homelight AB Erik Dahlbergsgatan 41-43 115 34 Stockholm www.homelight.se
Tel. 08-660 52 40 Fax. 08-739 01 07 info@homelight.se